Անվանումը	Կռան СКГ 40
Կռանի վերելքի բարձրությունը	18 մ
Կռանի բարձրության կարողությունը	5 տ
Կռանի սլաքի երկարությունը	30 մ
Ծանոթություն. Ընտրել նշված կռանը կամ նմանատիպ այլ կռան որը կունենա նշված պարամետրերը	

Հորատման մեքենա БКМ 1501 կամ նմանատիպ

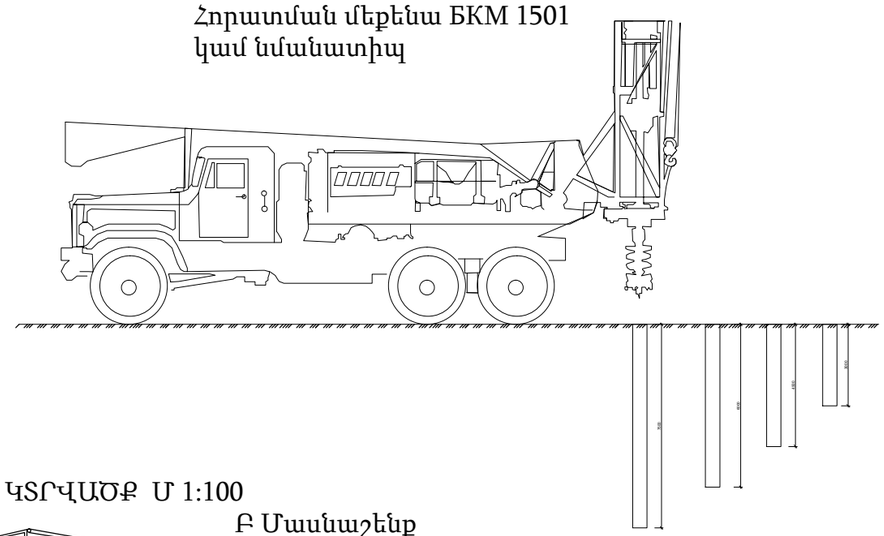

Անվանումը	Հորատման մեքենա БКМ 1501
Բեռնաբարձրության կարողությունը	3 տ
Հորատման Խորությունը	մինչև 15 մ
Հորատման տրամագիծը	300, 500, 630 մմ
Սլաքի բարձրությունը	10 մ
Ծանոթություն. Ընտրել վերը նշված հորատման մեքենան կամ նմանատիպ այլ մեքենա որը կունենա նշված պարամետրերը	

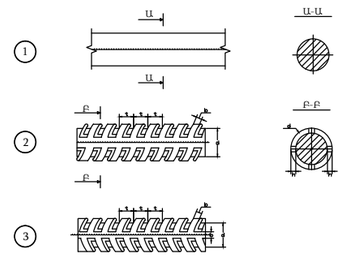

1 А-240с հարթ կլոր
2 А-500с դասի շինպոլոգված պարբերական կորվածք

ԸՆԴՀԱՆՈՒՐ ՇԻՆԱՐԱՐԱԿԱՆ ԱՇԽԱՏԱՆՔՆԵՐԻ ՏԵՎՈՂՈՒԹՅՈՒՆԸ 20-24 ԱՄԻՍ

ԿՏՐՎԱԾՔ Մ 1:100
Ա Մասնաշենք

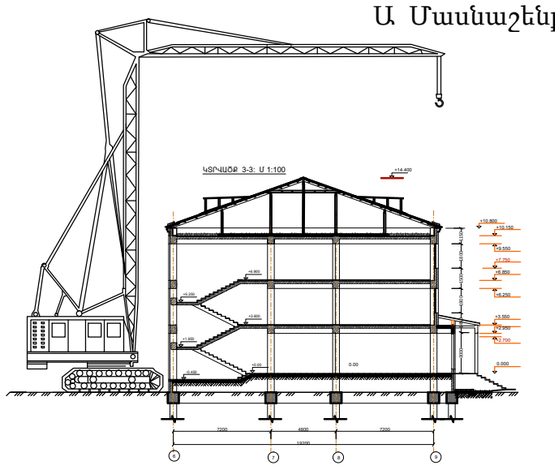

ԿՏՐՎԱԾՔ Մ 1:100
Բ Մասնաշենք

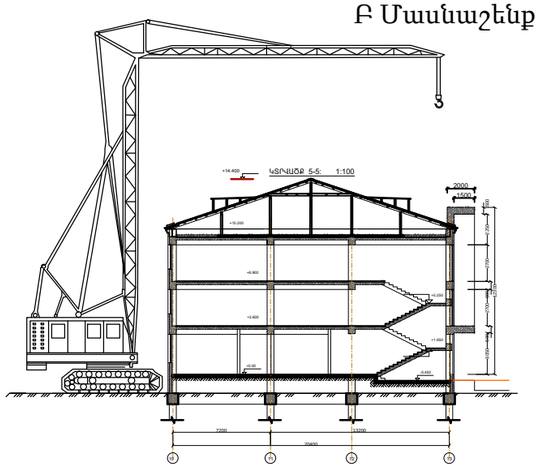

Ծածկի սալի կանգնակների տեղադրման սխեման Մ 1:100

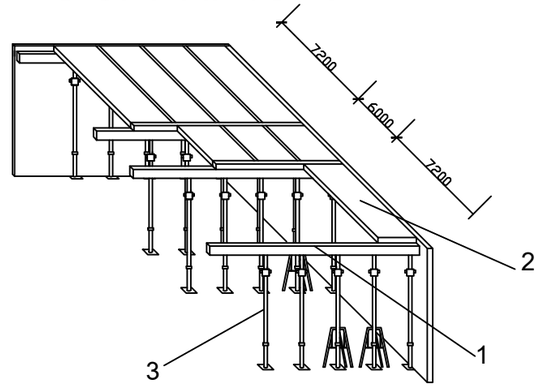

1.Կռող երկայնական հեծան; 2.կաղապառային վահան; 3.պահող տելեսկոպական հեծան:

Մ 1:100

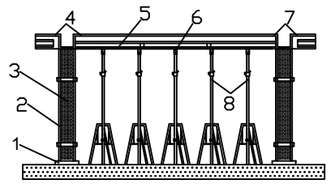

1.Սյուների փայտե շրջանակ;2.սյուների կաղապար;3,4.կաղապարների վահան;5.հեծանների հատակի վահան;6.փայտե կաղապարային հեծան;7.հեծանների կաղապարների կողային վահաններ;8.պահող տելեսկոպական կանգնակներ եռոտանիների վրա:

Սյուների կաղապար արտաքին անկյունային էլեմենտներով Մ 1:40

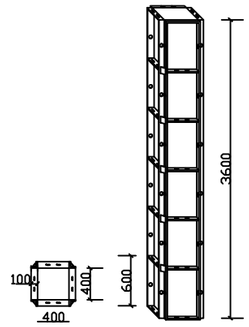

ՏՆՕՐԵՆ	Մ. ՀՈՒՄՆՅԱՆ		ԵՐԵՎԱՆԻ ԹԻՎ 153 ԴՊՐՈՑ		
ՆԳՃ					
ՆԱԽԱԳԾԵՑ	Գ. ՀՈՎՀԱՆՆԻՍՅԱՆ		Ա.Կ.Ն. ՄԱՍ	ՓՈՒԼ	ԹԵՐԹ	ԹԵՐԹԵՐ
ՍՏՈՒԳԵՑ	Ն. ՍՏԵՓԱՆՅԱՆ			ԱՆ	ՇԿ -2	3
			ԿՏՐՎԱԾՔՆԵՐ ԿԱՂԱՊԱՐԱՄԱԾՆԵՐ:	«ՄԱՌԱ ԵՎ ԴՈՒՍՏՐԵՐ» ՍՊԸ	